

DVC Wentylatory dachowe

Odśrodkowy wentylator dachowy z pionowym wyrzutem i silnikiem EC

- **DVC** to wersja **nieizolowaną**
- **DVCI** to wersja izolowana z izolacją **akustyczną** i **termiczną 50 mm**
- **DVC/DVCI-S:** Potencjometr w zestawie ułatwiający uruchomienie
- **DVC/DVCI-P:** Zintegrowany regulator ciśnienia
- Szeroki zakres **akcesoriów**
- Dostępne z **silnikami EC** dla **50** i **60Hz**

Więcej szczegółów znajdziesz w naszym katalogu online

Elastyczność

Wentylatory DVC/DVCI przeznaczone są do pracy z **pionowym wyrzutem** powietrza
Wentylatory zostały zaprojektowane do pracy z dużymi ilościami powietrza przy średnim ciśnieniu bez generowania nadmiernego hałasu
DVC/DVCI-S posiadają płynną regulację poprzez sygnał 0-10V, mają zintegrowany potencjometr.
DVC/DVCI-P są wyposażone w zintegrowany regulator ciśnienia do prostej realizacji regulacji stałego ciśnienia.

Niezawodność

Wytrzymała obudowa wykonana z aluminium **odpornego na wodę morską** z wewnętrzną **ramą ze stali ocynkowanej**. Dzięki temu wentylator nadaje się również do zastosowań w strefach przybrzeżnych
Połączenie niezawodnej konstrukcji obudowy i silnika zapewnia zminimalizowanie konieczności konserwacji wentylatorów i umożliwia ich długą, **nieprzerwaną pracę**.

Wydajność

Zoptymalizowany pod kątem hałasu wirnik wraz z **wysokosprawnym** silnikiem z wirującą obudową zostały zaprojektowane tak, by zapewnić **maksymalną wydajność** przy **minimalnym zużyciu energii.**

Akcesoria

Wentylatory DVC/DVCI mogą być dobierane wraz z różnego rodzaju **akcesoriami**, takimi jak podstawy dachowe, ramy uchylne, tłumiki itp.

Certyfikaty

Zgodność z ekoprojektem (ErP)

Spełnia rygorystyczne przepisy UE dotyczące etykietowania energetycznego oraz ekoprojektu dla produktów zrównoważonych (ESPR) i produktów związanych z energią (ErP). Gotowy do spełnienia przyszłych wymagań.

Zielona wentylacja

Nasze autorskie kryteria oceny efektywności środowiskowej pomagają wybrać najbardziej zrównoważone rozwiązania z naszej oferty. Tylko produkty spełniające jasno określone, weryfikowalne minimalne wymagania – obejmujące takie aspekty, jak efektywność energetyczna, jakość powietrza w pomieszczeniach i bezpieczeństwo – mogą otrzymać oznaczenie Green Ventilation™.

Cechy

Budowa

Obudowa wykonana jest z **aluminium odpornego na działanie wody morskiej**. **Rama podstawy** wykonana ze **stali ocynkowanej** ze zintegrowanym stożkiem wlotowym. Zintegrowana osłona przed ptakami wykonana z ocynkowanej stali malowanej proszkowo.
DVCI posiada **50 mm izolację akustyczną i termiczną z wełny mineralnej**.

Wirnik

W wentylatorach DVC/DVCI zastosowano wirnik **promieniowy** z **łopatkami zakrzywionymi do tyłu**. Są one wykonane z poliamidu (wielkość 190 - 225) lub polipropylenu (wielkość 315 do 710), **wyważone** dynamicznie i sparowane z odpowiednimi silnikami **EC** z **wirującą obudową**.

Silnik

Wentylatory DVC/DVCI dostarczane są z **silnikiem EC**. Silniki przystosowane są do pracy z częstotliwością **50Hz** i **60Hz**.

Ochrona silnika

Silniki **EC** posiadają **zintegrowane** elektroniczne zabezpieczenie **termiczne**, w tym **zabezpieczenie przed zablokowaniem wirnika** i **soft-start**.

Kontrola

Wentylatory **DVC/DVCI-S** dostarczane są z **wbudowanym potencjometrem** do regulacji punktu pracy oraz mogą być sterowane zewnętrznym **sygnałem 0-10V**.
DVC/DVCI-P z wbudowanym zespołem regulatora ciśnienia do regulacji stałego ciśnienia.
Silniki EC w zależności od modelu wyposażone są również w komunikację **ModBus lub sygnalizację alarmu.**

Instalacja

DVC/DVCI są przeznaczone do **montażu na zewnątrz**

Dane techniczne

Dane nominalne		
Napięcie (nominalne)	230	V
Częstotliwość	50;60	Hz
Zasilanie	1~	
Moc pobierana (P1)	145	W
Moc wejściowa kW	0.145	kW
Prąd pobierany	1.23	A
Prędkość obrotowa	3115	rpm
Przepływ powietrza	maks. 1037	m^3/h
Maks. temp. przetłaczanego powietrza	maks. 55	°C
Maks. temp. przetłaczanego powietrza przy regulacji obrotów wentylatora	55	°C

Stopień ochrony / Klasyfikacja		
Stopień ochrony, silnik	IP54	
Klasa izolacji	B	

Zgodność danych z ErP		
Zgodność z ErP	ErP 2018	

Wymiary i masa		
Masa	6.4	kg

Inne		
Typ silnika	EC	

Charakterystyka

Charakterystyka

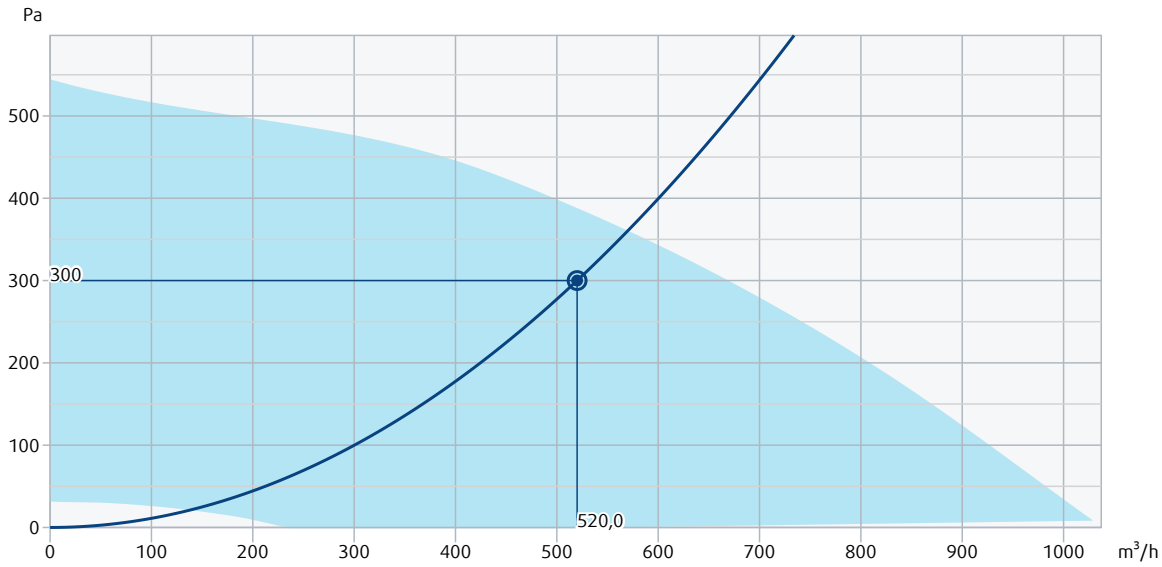

Dane hydrauliczne	
Wymagany przepływ powietrza	520 m^3/h
Wymagane ciśnienie statyczne	300 Pa
Przepływ powietrza w punkcie pracy	520 m^3/h
Ciśnienie statyczne w punkcie pracy	300 Pa
Gęstość powietrza	1,204 kg/m^3
Moc	112,6 W
Prędkość obrotowa	2815 rpm
Prąd	0,97 A
SFP	0,780 $kW/m^3/s$
Napięcie sterujące	9,1 V
Napięcie zasilania	230 V

Poziom mocy akustycznej		63	125	250	500	1k	2k	4k	8k	Total
Wlot	dB(A)	33	45	56	58	58	57	52	47	64
Wylot	dB(A)	34	47	58	59	59	59	53	48	65
Poziom ciśnienia akustycznego z 3m (20m^2 Sabine)	dB(A)	-	-	-	-	-	-	-	-	58
Poziom ciśnienia akustycznego z 3m w polu swobodnym	dB(A)	-	-	-	-	-	-	-	-	44

Ekoprojekt

Produkt		
Nazwa dostawcy	Systemair	
Nazwa produktu	DVCI 225-S (1Ph/230V)	

Ekoprojekt		
Zgodność z ErP	2018	
Kategoria urządzenia	System wentylacyjny przeznaczone do budynków niemieszkalnych SWNM	
Rodzaj napędu	Układ bezstopniowej regulacji prędkości obrotowej	
Deklarowany typ urządzenia	Jednokierunkowy system wentylacyjny JSW	
Rodzaj Układu odzysku ciepła	Brak	
Sprawność cieplna odzysku ciepła (JSW)	Nie dotyczy	
Znamionowe natężenie przepływu, q nom	0.1728	m^3/s
Znamionowy pobór mocy, P nom.	0.141	kW
Znamionowe ciśnienie zewnętrzne, Ps nom.	329	Pa
Sprawność wentylatora	40.4	%
Stopień zewnętrznych przecieków powietrza	0	%
Poziom mocy akustycznej (LWA)	68	dB(A)

Wymiary

DVCI-S	□A	□B	C	□E	□F	H	øK	øI
190-225	498	438	210	335	245	6xM6	213	10(4x)

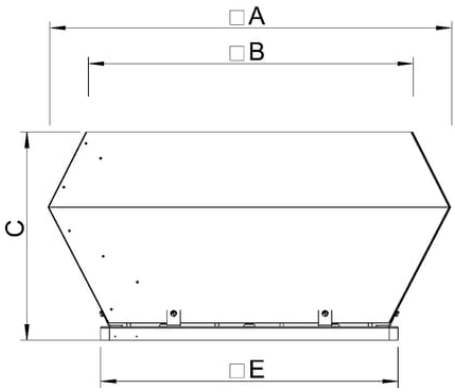

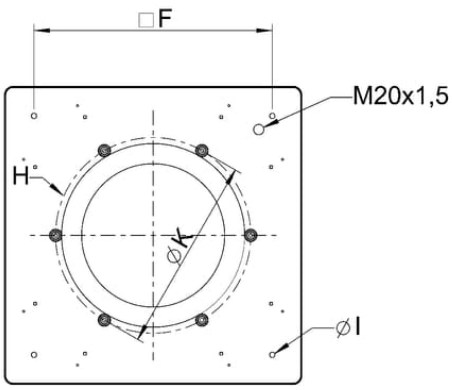

Accessories

- ASF 190/225 (9567)
- ASS 190/225 (9573)
- EC-Basic-CO2/T (24808)
- EC-Basic-T (24805)
- FDS 190/225 (9548)
- HR1 higrostat pomieszczeniowy (215150)
- MTP 10 (32731)
- MTV-1/010 (30650)
- REV-3POL/03-7,5kW B/G (264804)
- RT 0-30 (5151)
- SDS 190/225 (3783)
- SSD 190/225 ZM (95063)
- SSS 190 (30075)
- VKS 190/225 (9539)
- ASK 190/225 (300902)
- CO2RT-R-D (6993)
- EC-Basic-H (24807)
- EC-Basic-U (24806)
- FDS-L 190/225 (95278)
- IR-24-P (6995)
- MTP 20, 0-10V (310220)
- REV-3POL/03 ON/OFF (33978)
- REV-5POL/05 ON/OFF (33979)
- S-5EC-2 (449084)
- SSD 190/225 (9560)
- SSD-L 190/225 Socket silencer (79855)
- TFR (5158)

Dokumentacja

- CIR-DIA_R3G220-RD53-14_160720_EN_001.PDF
- Commissioning Report
- Deklaracja wentylatory dachowe_2022_004
- Instrukcja instalacji, eksploatacji i konserwacji_005
- MOUNTING_INSTRUCTIONS_MLR_ROOF_FAN.PDF